THIS DRAWING IS UNPUBLISHED.
VERTRAULICHE UNVEROEFFENTLICHTE ZEICHNUNG
© COPYRIGHT 2007 BY -

RELEASED FOR PUBLICATION FEB 2009
FREI FUER VEROEFFENTLICHUNG

ALL RIGHTS RESERVED.
ALLE RECHTE VORBEHALTEN

MATED WITH:
PASSEND ZU: SEE NOTE 9

PROJEKT NR.: EGATN07182

REVISIONS
AENDERUNGEN

P	LTR	DESCRIPTION BESCHREIBUNG	DATE	DWN	APVD
	J1	GENERAL TOLERANCES CHANGED	16MAR2015	Ho.	Gilch
	K	DETAILS SEE PCN E-15-008283	01JUN2015	Ho.	Gilch
	K1	DETAILS SEE PCN E-16-013669	26SEP2016	MAH.	GILC
	L	DETAILS SEE PCN E-19-000765	20MAY2019	MAH.	GILC

0-1670720-1 AS SHOWN
0-1670720-1 wie gezeigt

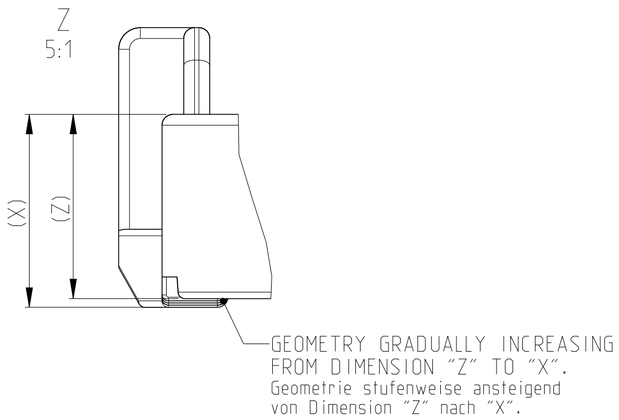

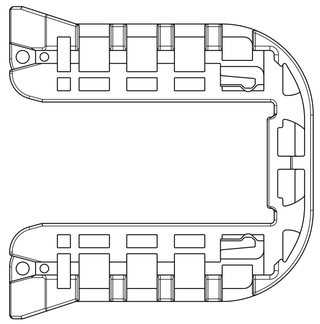

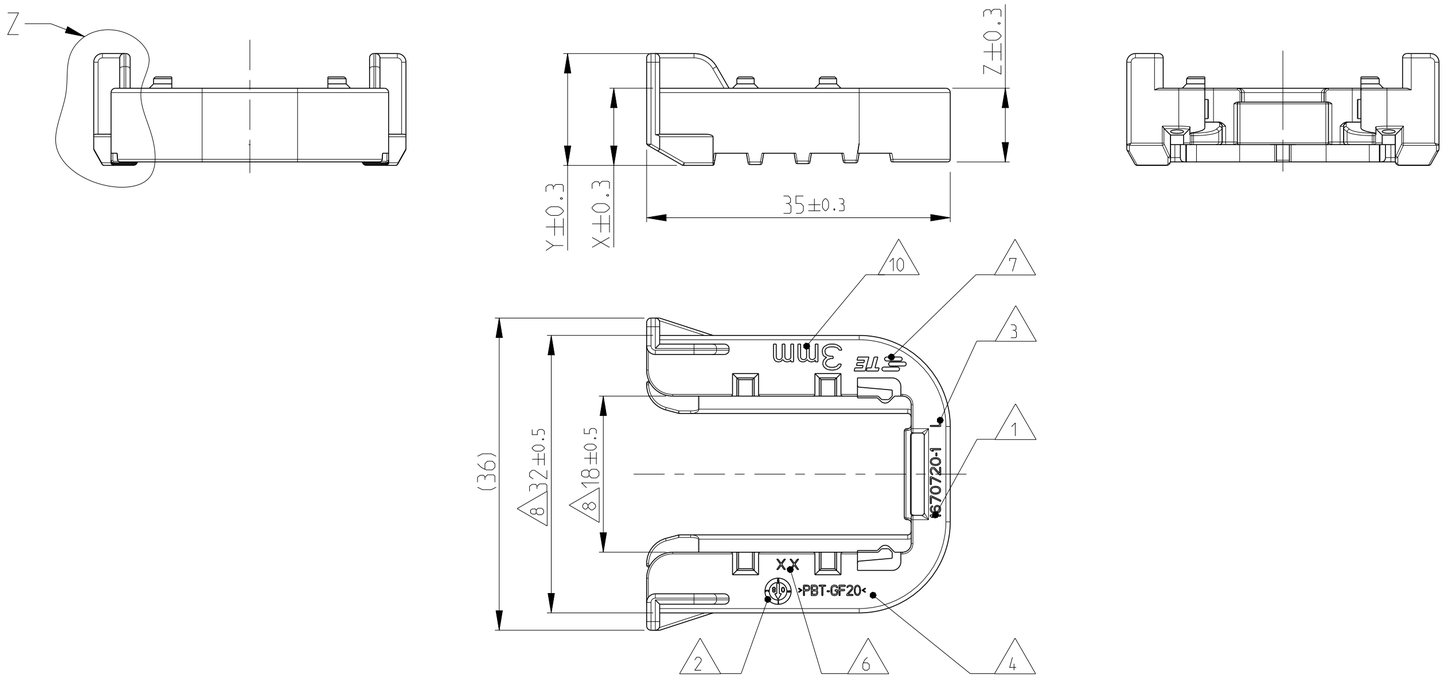

NOTES
Bemerkungen

1. TE Connectivity (TE) ORDER-NO.
   TE Connectivity (TE) Bestell-Nr.
2. PRODUCTION DATE
   Produktionsdatum
3. LETTER-INSERT FOR THE REVISION STATUS OF THE MOULD
   Schriftsatz fuer Aenderungszustand des Werkzeuges
4. MATERIAL MARKING ACCORDING TO VDA 260
   Werkstoffkennzeichnung nach VDA 260
5. BULK PACKAGING IN CORRUGATED BOX
   Schuettgut im Versandkarton
6. MOULD CAVITY MARKING
   Nestmarkierung
7. TE LOGO
   TE Logo
8. WARPAGE PERMITTED UP TO -1.5mm FROM NOMINAL SIZE
   Verzug zulaessig bis -1.5mm vom Nennmass
9. SUITABLE FOR TAB HOUSING WITH FLANGE GROUP C
   SEE PRODUCT GROUP DRAWING 1563709
   Passend zu Flachsteckergehaeusen mit Flansch der Gruppe C
   siehe Produktgruppenzeichnung 1563709
10. MARKING FOR SUITABLE SHEET METAL THICKNESS (NOMINAL SIZE)
    Kennzeichnung fuer passende Blechstaerke (Nennmass)

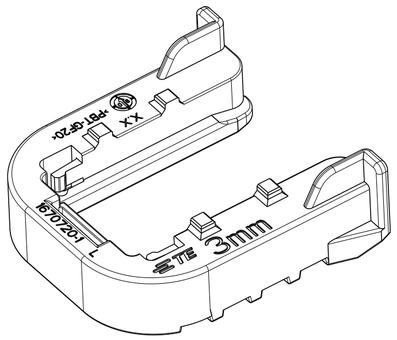

	TE ORDER-NO. TE Bestell-Nr.	REV.	SHEET METAL THICKNESS Blechdicke	DIM X	DIM Y	DIM Z	MATERIAL	COLOUR Farbe	WEIGHT(g) Gewicht	DESCRIPTION Beschreibung	ITEM
L	0-1670720-8	L	1.6±0.1mm	10.3	14.3	9.9	PBT-GF20/V-0	GREEN gruen	5.4	Slide, FOR 1.6mm SHEET METAL Schieber, fuer Blech 1.6mm Dicke	8
	-	-	2.0±0.1mm				PBT-GF20/V-0	-		Slide, FOR 2.0mm SHEET METAL Schieber, fuer Blech 2.0mm Dicke	7
	0-1670720-6	L	3.5±0.1mm	8.4	12.4	8.0	PBT-GF20/V-0	GREY grau	4.7	Slide, FOR 3.5mm SHEET METAL Schieber, fuer Blech 3.5mm Dicke	6
	0-1670720-5	L	1.5±0.1mm	10.4	14.4	10.0	PBT-GF20/V-0	GREY grau	5.4	Slide, FOR 1.5mm SHEET METAL Schieber, fuer Blech 1.5mm Dicke	5
	-	-	1.0±0.1mm	-	-		PBT-GF20/V-0	- -		Slide, FOR 1mm SHEET METAL Schieber, fuer Blech 1mm Dicke	4
	-	-	4.0±0.1mm	-	-		PBT-GF20/V-0	- -		Slide, FOR 4mm SHEET METAL Schieber, fuer Blech 4mm Dicke	3
	0-1670720-2	L	2.5±0.1mm	9.4	13.4	9.0	PBT-GF20/V-0	RED red	5.0	Slide, FOR 2.5mm SHEET METAL Schieber, fuer Blech 2.5mm Dicke	2
	0-1670720-1	L	3.0±0.1mm	8.9	12.9	8.5	PBT-GF20/V-0	YELLOW gelb	4.8	Slide, FOR 3mm SHEET METAL Schieber, fuer Blech 3mm Dicke	1

THIS DRAWING IS A CONTROLLED DOCUMENT.
DIESES ZEICHNUNGSDOKUMENT WIRD DURCH AMP INCORPORATED KONTROLLIERT.
ÄNDERUNGEN, DIE DEM TECHNISCHEN FORTSCHRITT DIENEN, SIND VORBEHALTEN.
DEN JEWEILS GÜLTIGEN ÄNDERUNGSSTAND ERFAHREN SIE AUF ANFRAGE.

DIMENSIONS: MASSEINHEITEN: mm
TOLERANCES UNLESS OTHERWISE SPECIFIED: ALLGEMEINTOLERANZEN ACC. TO DIN 16901-140
0 PLC ±
1 PLC ±
2 PLC ±
3 PLC ±
4 PLC ±
ANGLES/WINKEL ±1°
ISO 8015

MATERIAL: SEE TABLE -
FINISH/OBERFLAECHE/FARBE: SEE TABLE -

DWN S.Jaeger 20DEZ2007
CHK J. Granzow 21DEZ2007
APVD C. Eberwein 07JAN2008
PRODUCT SPEC PRODUKTSPEZ. 108-94020
APPLICATION SPEC VERARBEITUNGSSPEZ. 114-18756
WEIGHT GEWICHT SEE TABLE

TE Connectivity

NAME: SLIDE, TAB HOUSING
Schieber, Flachsteckergehaeuse
HDSCS - GROUP C

SIZE A2 | CAGE CODE 00779 | DRAWING NO ZEICHNUNGS-NR. C-1670720 | RESTRICTED TO NUR FUER -

CUSTOMER DRAWING /KUNDENZEICHNUNG | SCALE MASSSTAB 2:1 | SHEET BLATT 1 OF VON 1 | REV L